Not-Entriegelungsschloß „Mini“
für Profil-/Torblattstärken bis max. 50 mm
Typ: ERS-Mini
bestehend aus Schloß und Zugseil 3 m lang

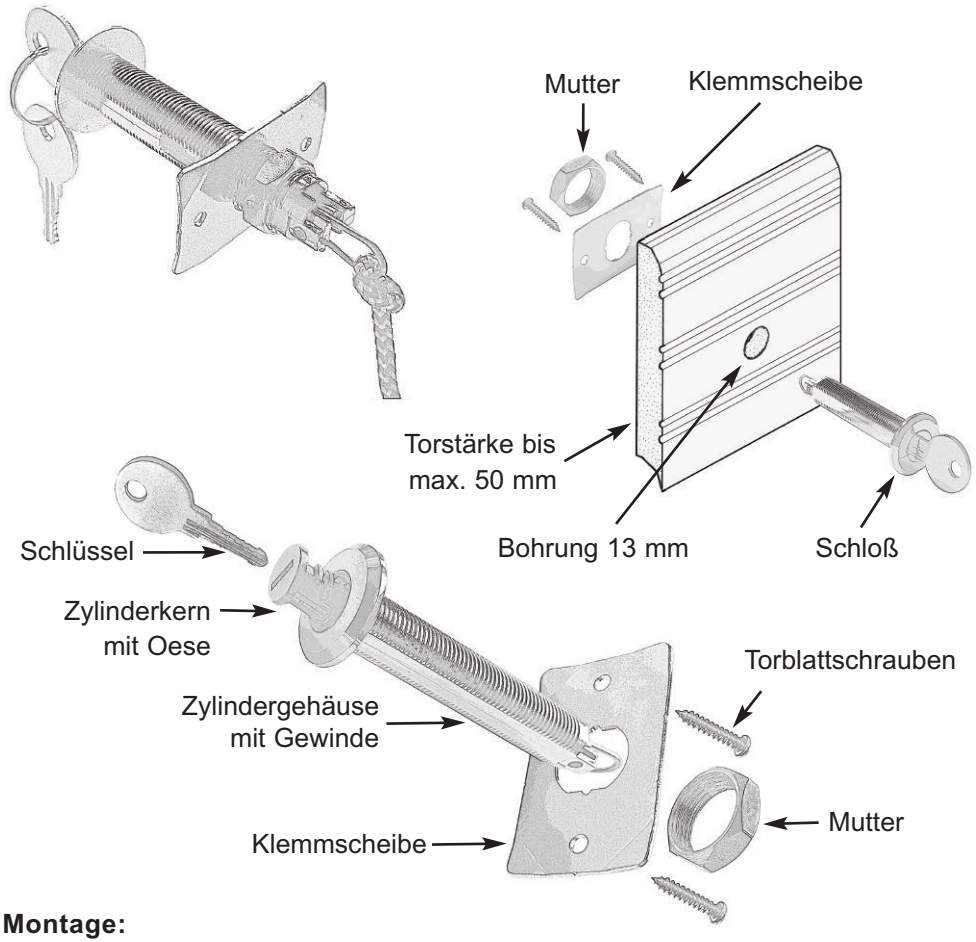

Montage:

1. Loch (13 mm) im Profil/Torblatt für das Schloß bohren (Skizze siehe Rückseite).
2. Schloß von außen durch die Bohrung führen.
3. Klemmscheibe und Mutter von innen auf das Schloß drehen und anziehen.
   Klemmscheibe mit Torblattschrauben fixieren.
4. Zugseil an der Oese des Schloßes mittels Schlaufe verknoten.
5. Anderes Ende des Zugseils an der Entriegelung des Antriebes verknoten.
   Das Zugseil darf nicht spannen (Seil muß lose hängen)
   Zugseil bei Bedarf bitte kürzen.

Bohrloch-Position bei einem mittig montierten Garagentorantrieb (Deckenschlepper)
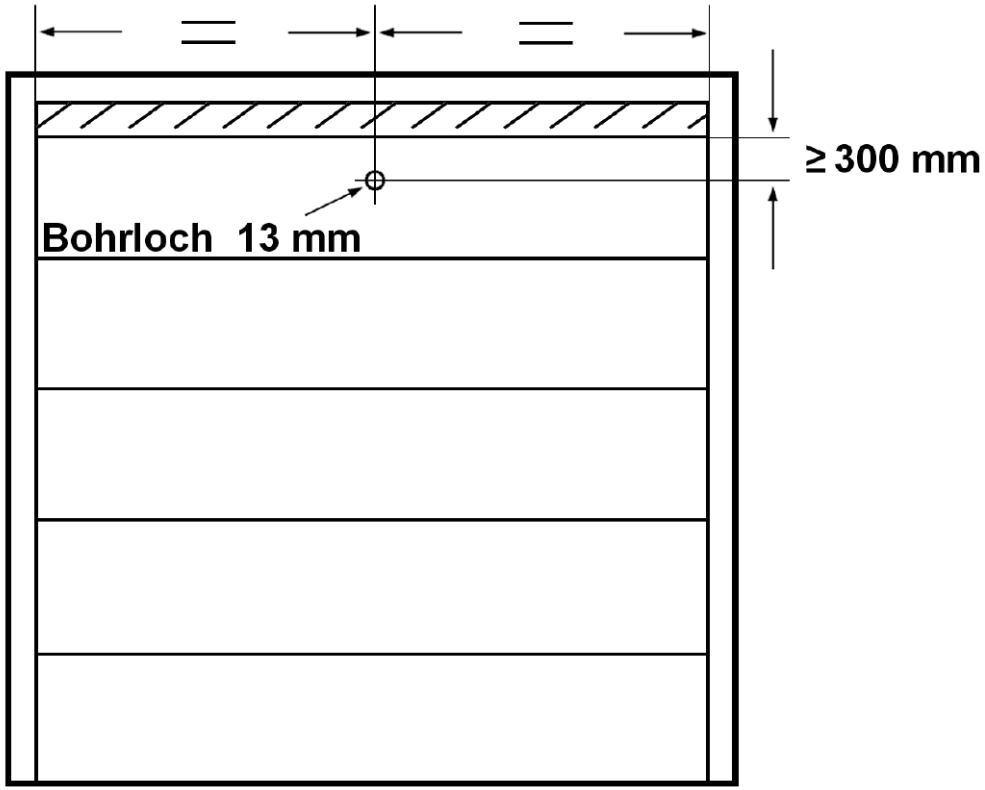
1. Tor muss komplett geschlossen sein.
2. Loch (13 mm) oben im letzten komplett sichbaren Torelement bohren, vorher kleiner vorbohren. Die Bohrung ist dabei mittig im Tor, in einer Höhe von ca. 300 mm vom oberen Rand des Elements vorzunehmen (siehe Skizze).